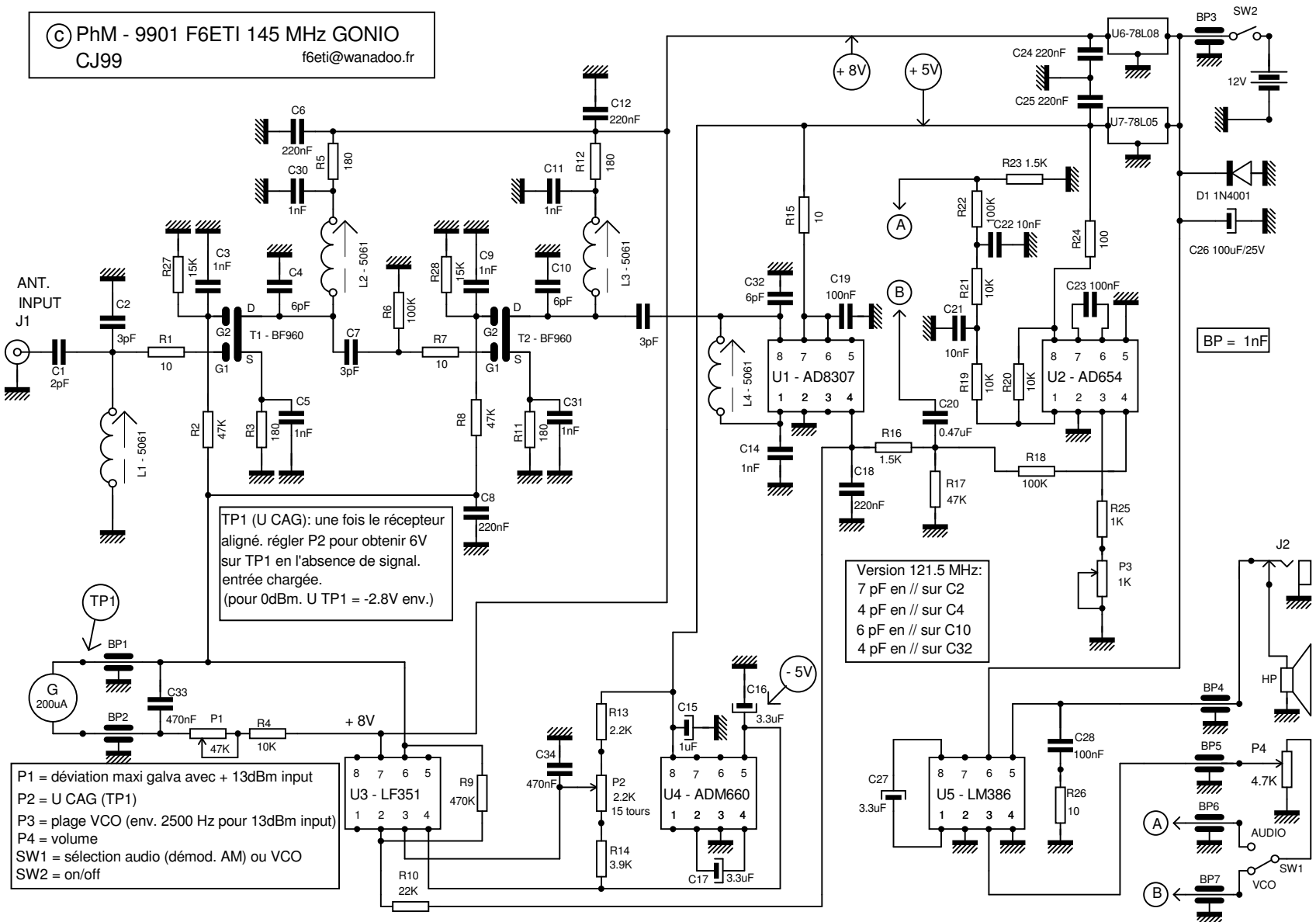
© PhM - 9901 F6ETI 145 MHz GONIO
CJ99
f6eti@wanadoo.fr
ANT. INPUT J1
C1 2pF
C2 3pF
R1 10
R2 47K
R3 180
C5 1nF
R27 15K
C3 1nF
C4 6pF
L1 - 5061
L2 - 5061
L3 - 5061
L4 - 5061
T1 - BF960
T2 - BF960
G2
G1
D
S
C6 220nF
C30 1nF
R5 180
C7 3pF
R6 100K
C8 220nF
R7 10
R8 47K
R28 15K
C9 1nF
C10 6pF
C11 1nF
R12 180
C12 220nF
R11 180
C31 1nF
3pF
TP1 (U CAG): une fois le récepteur aligné. régler P2 pour obtenir 6V sur TP1 en l'absence de signal. entrée chargée. (pour 0dBm. U TP1 = -2.8V env.)
TP1
BP1
BP2
G 200uA
C33 470nF
P1 47K
R4 10K
+ 8V
U3 - LF351
R9 470K
R10 22K
C34 470nF
R13 2.2K
P2 2.2K 15 tours
R14 3.9K
C15 1uF
C16 3.3uF
C17 3.3uF
U4 - ADM660
- 5V
+ 8V
+ 5V
R15 10
C32 6pF
C19 100nF
U1 - AD8307
C14 1nF
C18 220nF
R16 1.5K
R17 47K
C20 0.47uF
R18 100K
R23 1.5K
R22 100K
C22 10nF
R21 10K
C21 10nF
R19 10K
R20 10K
R24 100
C23 100nF
U2 - AD654
R25 1K
P3 1K
BP = 1nF
Version 121.5 MHz:
7 pF en // sur C2
4 pF en // sur C4
6 pF en // sur C10
4 pF en // sur C32
U6-78L08
U7-78L05
C24 220nF
C25 220nF
BP3
SW2
12V
D1 1N4001
C26 100uF/25V
J2
HP
BP4
BP5
P4 4.7K
C27 3.3uF
U5 - LM386
C28 100nF
R26 10
BP6
AUDIO
BP7
VCO
SW1
P1 = déviation maxi galva avec + 13dBm input
P2 = U CAG (TP1)
P3 = plage VCO (env. 2500 Hz pour 13dBm input)
P4 = volume
SW1 = sélection audio (démod. AM) ou VCO
SW2 = on/off